# Elektro Grunenberg

Kompetent. Sympathisch. Nah.

Unsere persönliche Empfehlung für Sie:

## Kathrein KEL 444 Quad

Artikelnummer 14320

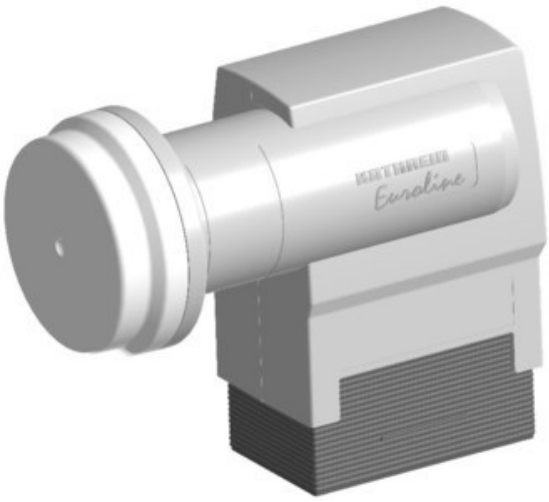


### Produkt-Highlights

- Universal-Quad-LNB schaltbar
- HDTV-/DVB-S2 kompatibel
- Anschluss von vier Sat-Receivern oder zwei Twin-Receivern
- Eingangsfrequenz 10,70-12,75 GHz, Oszillatorfrequenz (LO) 9,75/10,6 GHz
- Abmessung Feed-Aufnahme 40mm

**Produkttyp**

- LNC: Digital-/Universal-Quad-LNC

**Ausstattung & Technik**

- LNC für Zwei/Mehrteilnehmer-Anlage
- 1. Oszillatorfrequenz: 9,75 GHz
- 2. Oszillatorfrequenz: 10,60 GHz
- 22 KHz Schaltfrequenz

**Gehäuseeigenschaften**

- Breite: 6,30 cm
- Höhe: 13,10 cm
- Tiefe: 10,80 cm

**Händler-Kontaktdaten:**

Elektro Grunenberg
Schillerstraße 7
78333 Stockach
07771 2445
zdenko@elektro-grunenberg.com
www.iq-elektro-grunenberg.de

**Unsere Öffnungszeiten:**

| | |
|---|---|
| Montag | 08:30 - 12:30 / 14:00 - 18:00 |
| Dienstag | 08:30 - 12:30 / 14:00 - 18:00 |
| Mittwoch | 08:30 - 12:30 / 14:00 - 18:00 |
| Donnerstag | 08:30 - 12:30 / 14:00 - 18:00 |
| Freitag | 08:30 - 12:30 / 14:00 - 18:00 |
| Samstag | 08:30 - 12:30 |

**Hinweis:** Für Vollständigkeit, Richtigkeit und Aktualität der Angaben wird keine Gewähr übernommen.