Feds Technikbude

Kompetent. Sympathisch. Nah.

Unsere persönliche Empfehlung für Sie:

Kathrein KEL 444 Quad

Artikelnummer 14320

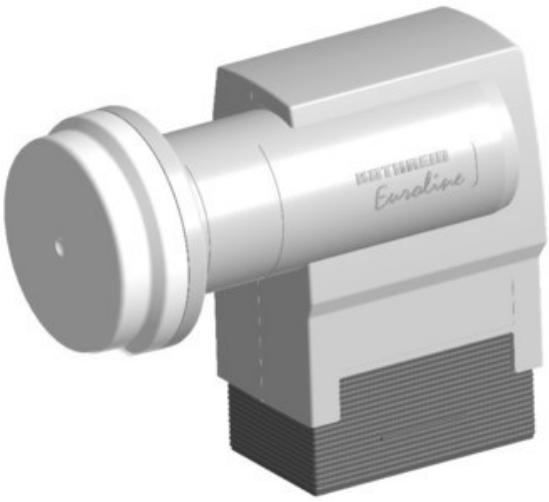

Produkt-Highlights

- Universal-Quad-LNB schaltbar
- HDTV-/DVB-S2 kompatibel
- Anschluss von vier Sat-Receivern oder zwei Twin-Receivern
- Eingangsfrequenz 10,70-12,75 GHz, Oszillatorfrequenz (LO) 9,75/10,6 GHz
- Abmessung Feed-Aufnahme 40mm

Produkttyp

- LNC: Digital-/Universal-Quad-LNC

Ausstattung & Technik

- LNC für Zwei/Mehrteilnehmer-Anlage
- 1. Oszillatorfrequenz: 9,75 GHz
- 2. Oszillatorfrequenz: 10,60 GHz
- 22 KHz Schaltfrequenz

Gehäuseeigenschaften

- Breite: 6,30 cm
- Höhe: 13,10 cm
- Tiefe: 10,80 cm

Händler-Kontaktdaten:

Freds Technikbude
Karl-Marx-Straße 93
03172 Guben
03561 5480717
freds_technikbude@gmx.de
www.IQ-fredstechnikbude.de

Ihr Ansprechpartner:

Fred Dziuba
freds_technikbude@gmx.de

Unsere Öffnungszeiten:

Montag	10:00 - 17:00
Dienstag	10:00 - 17:00
Mittwoch	10:00 - 17:00
Donnerstag	10:00 - 17:00
Freitag	10:00 - 17:00
Samstag	09:00 - 12:00

Hinweis: Für Vollständigkeit, Richtigkeit und Aktualität der Angaben wird keine Gewähr übernommen.